TANKA SILENCIO

Durée : 48 mn

- **fiche technique**– màj : janvier 24

Jauge : 250 - Installation 3h

Contact technique : Emmanuel Romani : 06 22 50 36 24

jidai.geki.er@gmail.com

ESPACE SCENIQUE :

- Ouverture 8 m - profondeur 6m - sol noir

ACCUEIL SON :

- Console et diffusion adaptée à la salle
- 1 arrivée de courant à jardin, 1 à cour
- 3 DI
- 1 micro ampli guitare type 906, sm57 etc…
- 1 micros électrostatiques large membrane type tlm 102, akg 414, 214 etc… à jardin
- 4 petits pieds de micros
- 2 micros HF pour le bord de scène (filaire si vous n'avez pas)
- Merci de prévoir le câblage (multipaire, câbles micros et triplettes.)

ACCUEIL VIDEO :

- Un écran 16/9 d'environ 5m de base placé au minimum à 4m du bord de scène
- Un vidéo projecteur 16 /9 full HD de 6000 lumens minimum qui pourra être placé en salle ou en régie suivant le ratio de l'objectif.

- **Nous possédons un écran de 3,25m de large et un vidéo projecteur 4200 lumens, parfait pour une jauge de 200.**

PERSONNEL D'ACCUEIL :

- **1 régisseur son qui devra assurer la conduite du spectacle**
- 1 régisseur lumière et/ou vidéo

DIVERS :

2 loges pour 2 musiciens + 1 technicien

Les régies son lumière & vidéo devront se situer au même endroit

Nous voyageons à 3 en fourgon, nous devons impérativement décharger le matériel le jour de notre arrivée et recharger le jour du départ. Sinon prévoir un parking sécurisé.

TANKA SILENCIO

INDICATIONS SON (si besoion???)
Sur base de M32 MIDAS

CH 1 BASSE AMP sortie xlr ampli AER GAIN +18db
no EQ
COMP léger
Delay pour mise en phase avec diffusion

CH 2 CLARINETTE / SAX AKG 414 mode cardio 0db Lowcut 80Hz GAIN +37db
EQ (110Hz -5db / 500Hz -4db / Hicut 12KHz)
COMP léger inactif sur Clarinette
Delay pour mise en phase avec diffusion

CH 3 GTR AMPLI Sennheiser 906 GAIN +30db
EQ (Lowcut 80 / 110Hz -5db)
COMP léger
Delay pour mise en phase avec diffusion

CH 4 PERCU AKG 414 mode cardio 0db Lowcut 80Hz GAIN +28db
no EQ
no COMP
Delay pour mise en phase avec diffusion

CH 5/6 RME OUT 2X Di actif GAIN +13db
EQ (200Hz -3db / 1KHz -3db)
COMP léger
Delay pour mise en phase avec diffusion

REV 1 VINTAGE ROOM Predelay 10ms / Decay 1,6s / Lowcut 120Hz / Hicut 6KHz

REV 2 LONG HALL Predelay 40ms / Decay 5,0s / Lowcut 100Hz / Hicut 7 KHz

DEPART VERS REV 1 CH 2 -10db

DEPART VERS REV 2 CH 2 -15db

FADERS 1....6 -5 db

MASTER L/R -23db

Tanka Silencio Janvier 2024

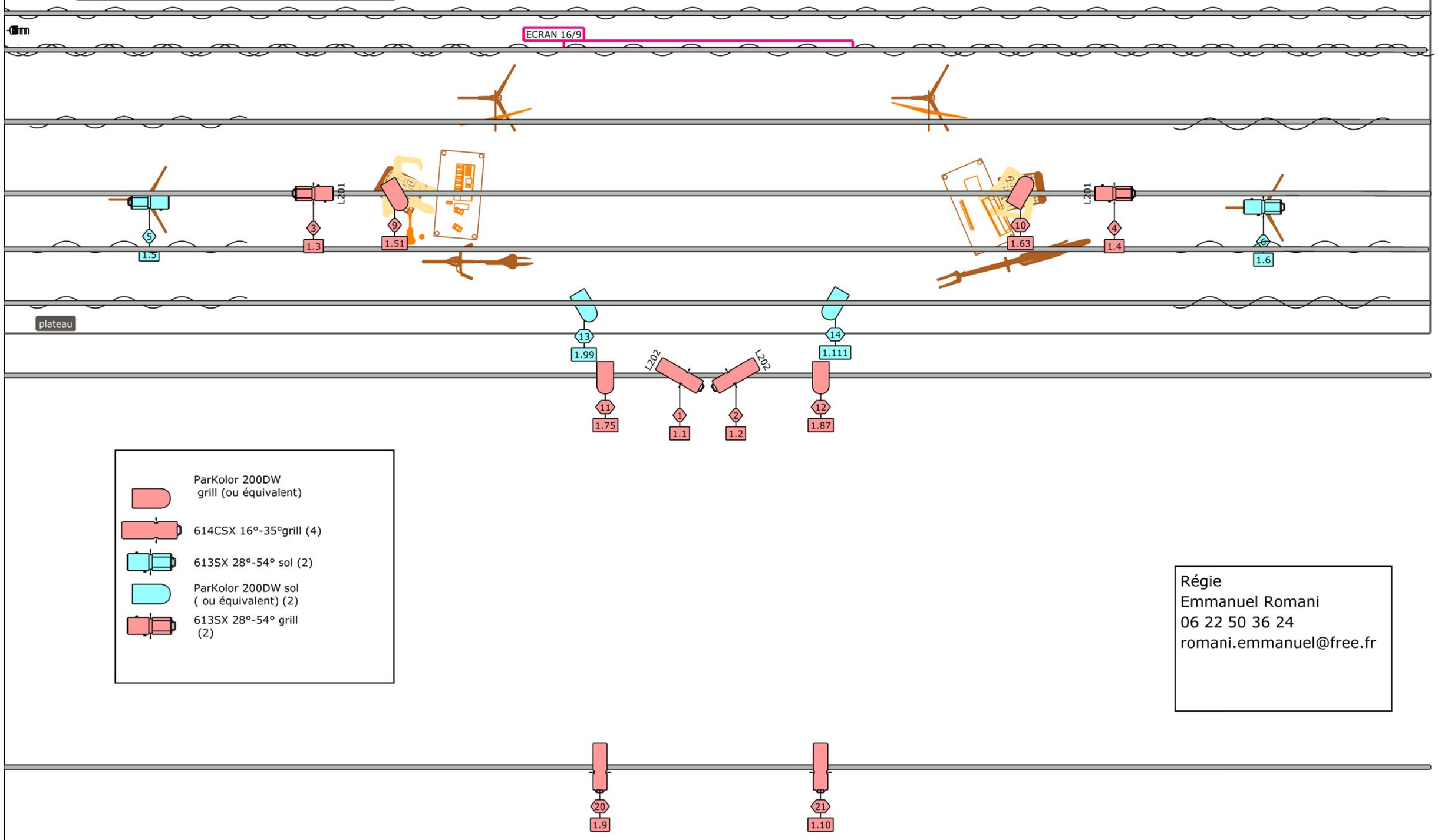

ParKolor 200DW grill (ou équivalent)

614CSX 16°-35°grill (4)

613SX 28°-54° sol (2)

ParKolor 200DW sol (ou équivalent) (2)

613SX 28°-54° grill (2)

Régie
Emmanuel Romani
06 22 50 36 24
romani.emmanuel@free.fr

Scale: 1:50

matériel lumière

Fixtures

#	Name
4	Robert Juliat 613SX 28°-54°
2	Robert Juliat 614CSX 16°-35°
2	Robert Juliat 614SX 16°-35°
6	Starway ParKolor 200DW

Filters

#	Name	Fixture
2	LEE L201 Full C.T. Blue	Robert Juliat 613SX 28°-54°
2	LEE L202 Half C.T. Blue	Robert Juliat 614SX 16°-35°

2 pieds de projecteur h 1,70m
2 platines de sol

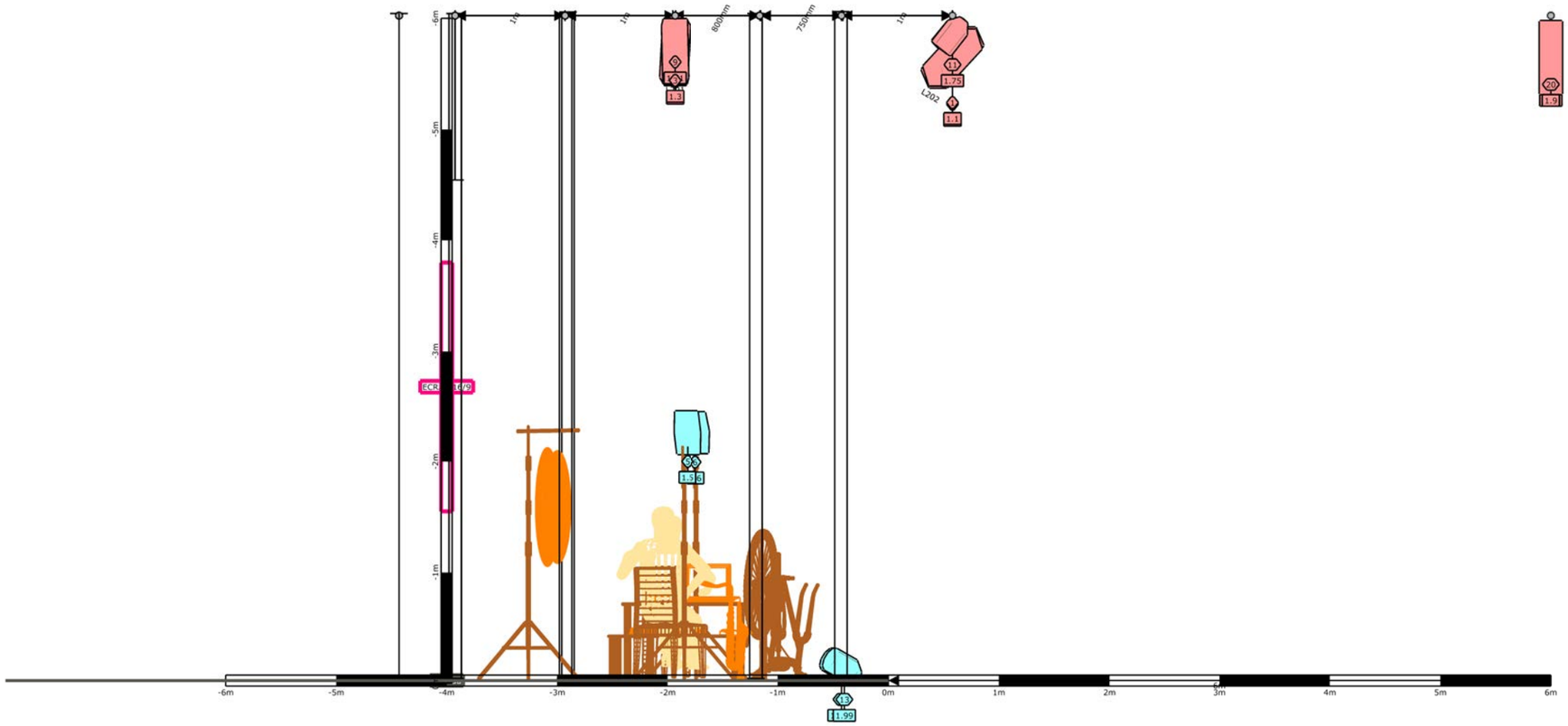

-6m
-5m
-4m
-3m
-2m
-1m
0m
1m
2m
3m
4m
5m
6m
800mm
750mm
1.3
1.75
1.1
1.9
1.99

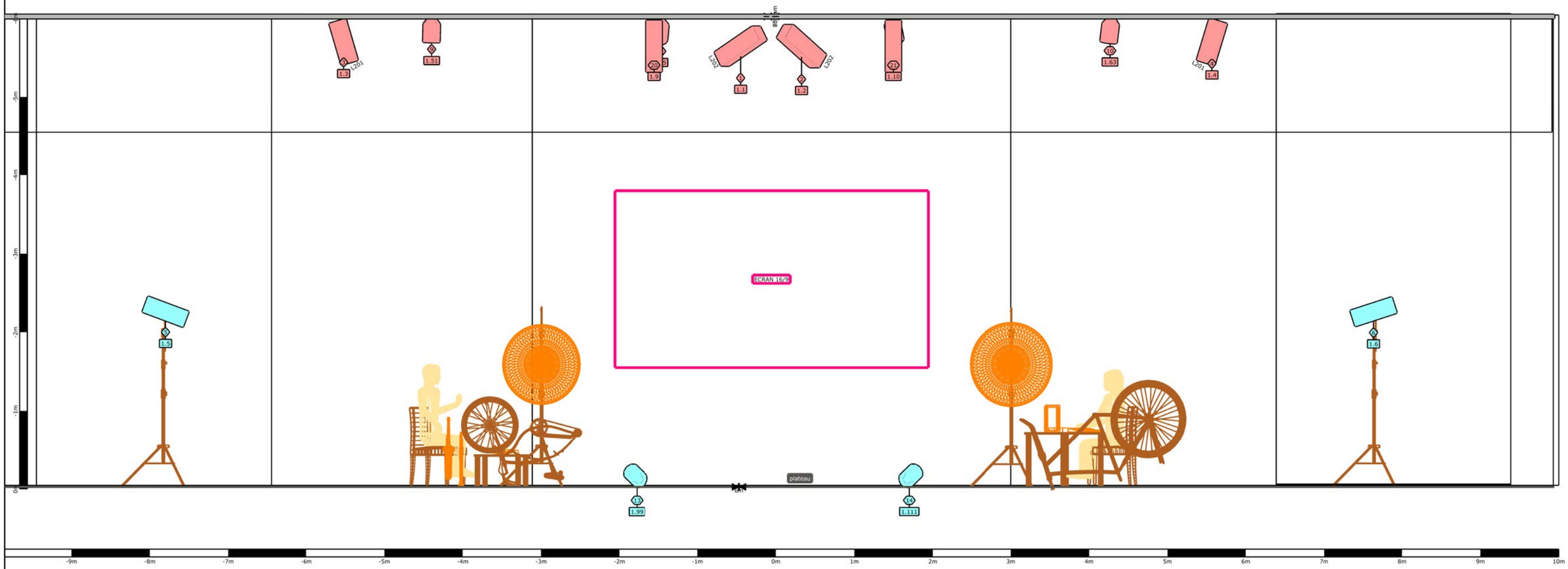
ECRAN 16/9
plateau
1.3
1.51
1.9
1.1
1.2
1.10
1.63
1.4
1.5
1.6
1.99
1.111
L201
L202
-9m
-8m
-7m
-6m
-5m
-4m
-3m
-2m
-1m
0m
1m
2m
3m
4m
5m
6m
7m
8m
9m
10m

Scale: 1:50

Tanka silencio plan de feu 01/2024

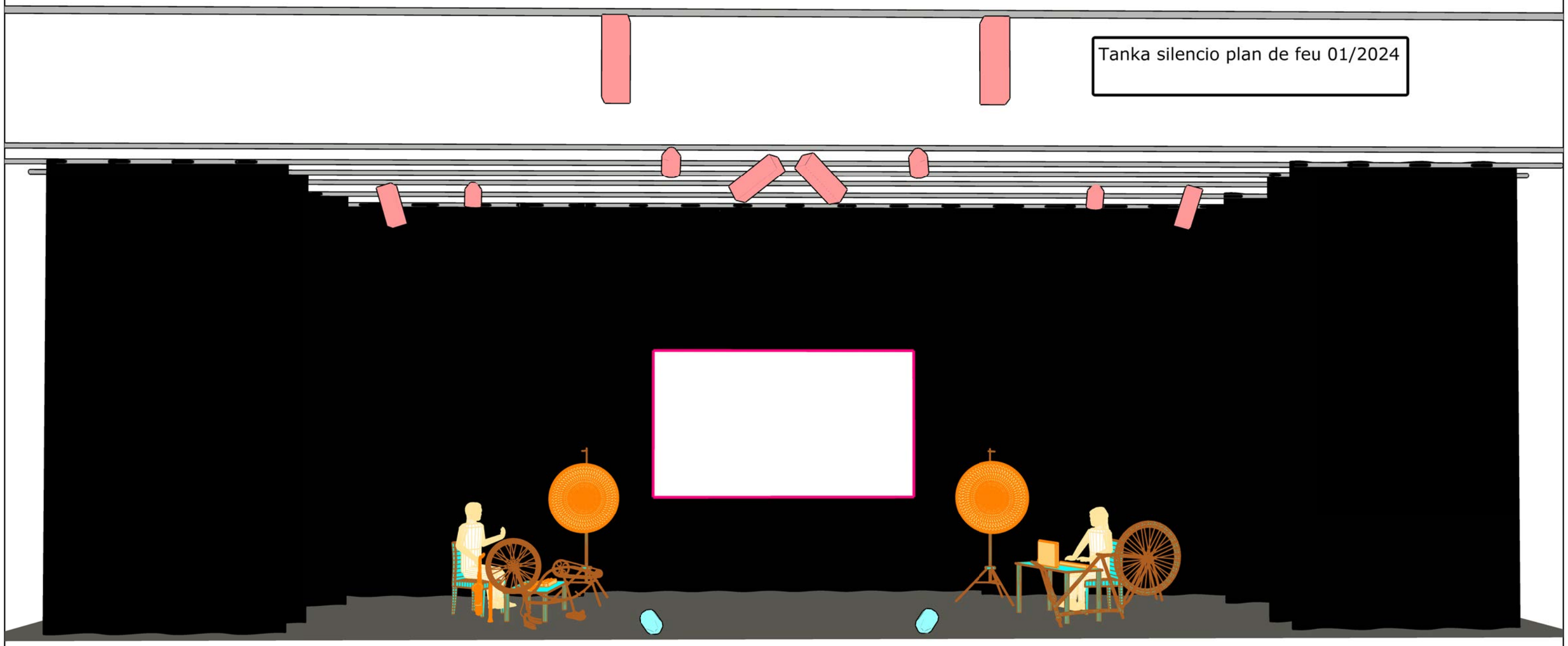

contact regisseur
Emmanuel Romani 06 22 50 36 24

romani.emmanuel@free.fr

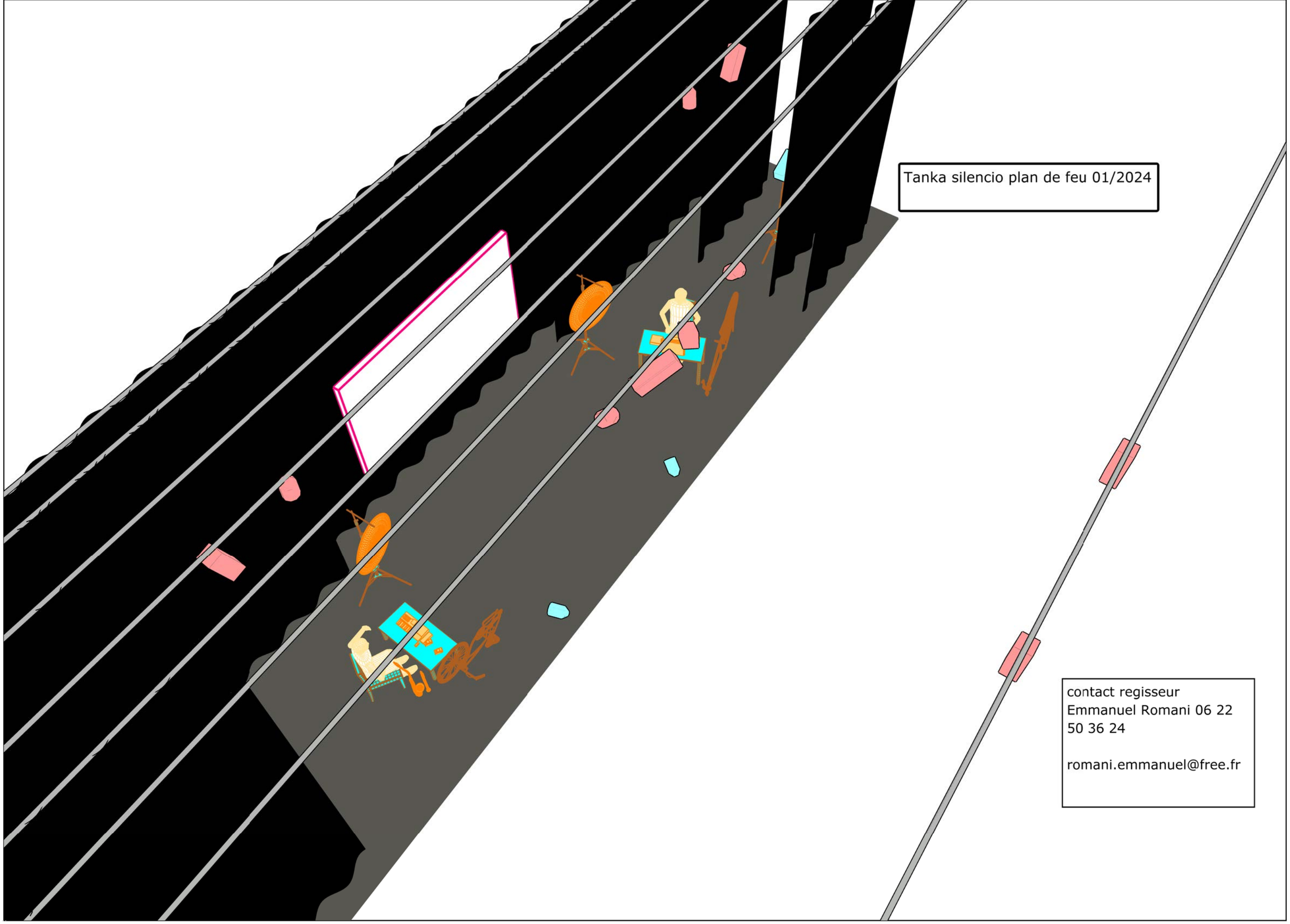
Tanka silencio plan de feu 01/2024
contact regisseur
Emmanuel Romani 06 22
50 36 24
romani.emmanuel@free.fr

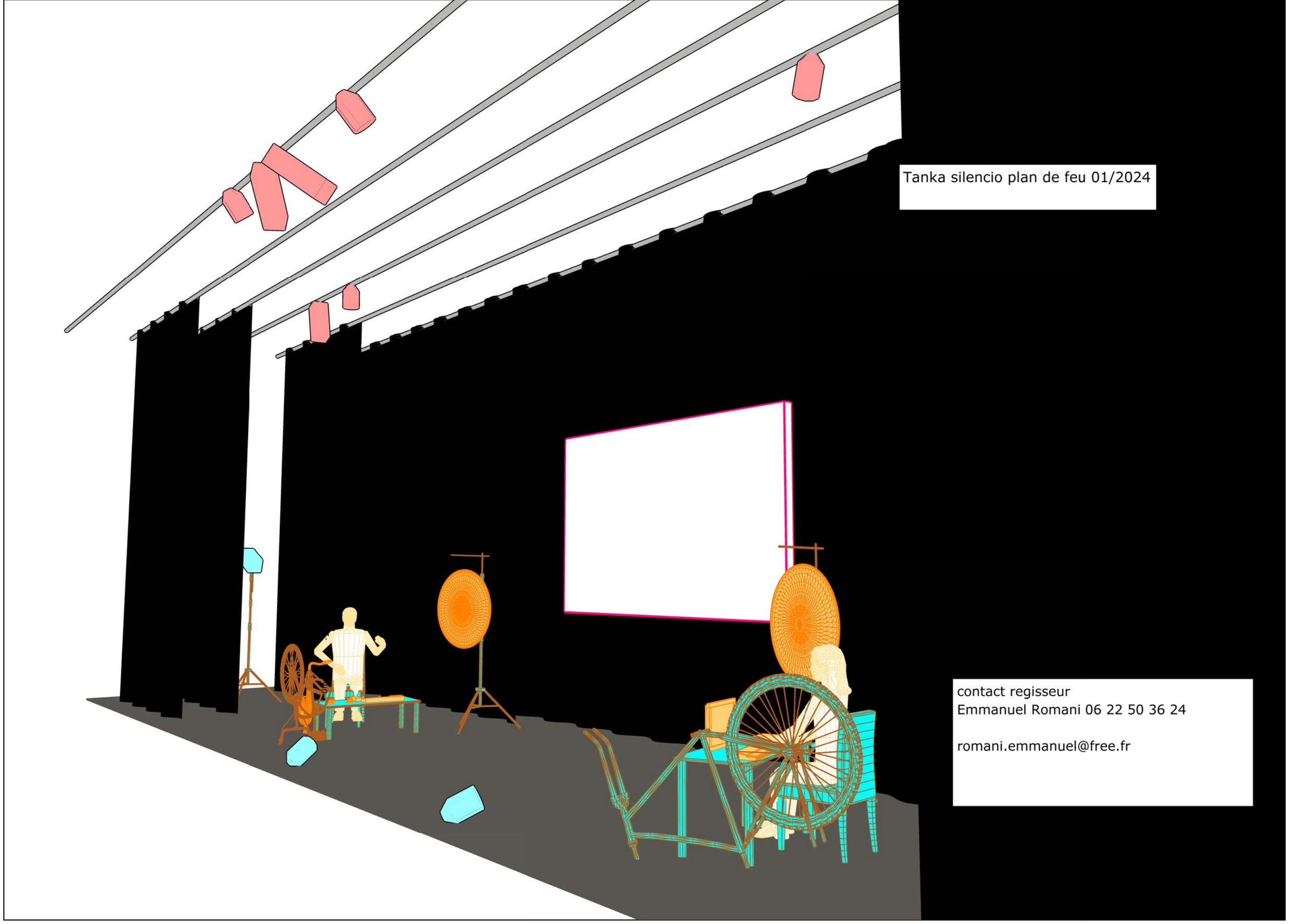
Tanka silencio plan de feu 01/2024
contact regisseur
Emmanuel Romani 06 22 50 36 24
romani.emmanuel@free.fr